TECHNISCHE FICHE

DucoFlex Universele Dakdoorvoerpan ∅227

De DucoFlex Universele Dakdoorvoerpan ∅227 is combineerbaar met de Universele Dakdoorvoer ∅160. De unit is een 4-pans oplossing die geschikt is voor hellende daken met een hellingshoek tussen 15° en 50°. De voorgemonteerde kunststof slab zorgt voor een snelle en waterdichte montage.

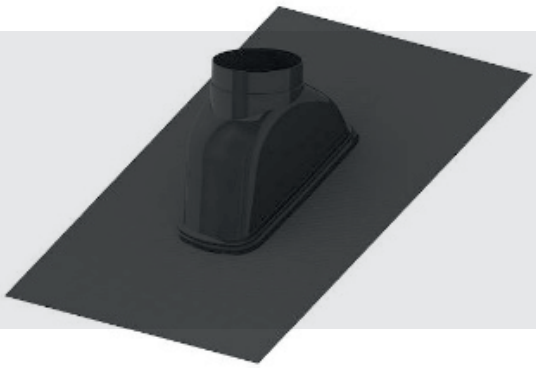

Fysieke eigenschappen

Artikelnummer	0000-7109
Breedte x Hoogte x Diepte	800 x 230 x 1000 mm
Dakpanvervangend	4-pans oplossing
Specifieke eigenschappen	• Systeemdiameter: 227 mm (geschikt voor DucoFlex Universele Dakdoorvoer ∅160) • Voorgemonteerde kunststof slab of glijschaal • Toepassingsgebied: Hellende daken tussen 15° en 50°
Materiaal	Kunststof + Leadax
Kleur buiten	Zwart
Gewicht	3,64 kg
Verpakking	In doos verpakt per stuk

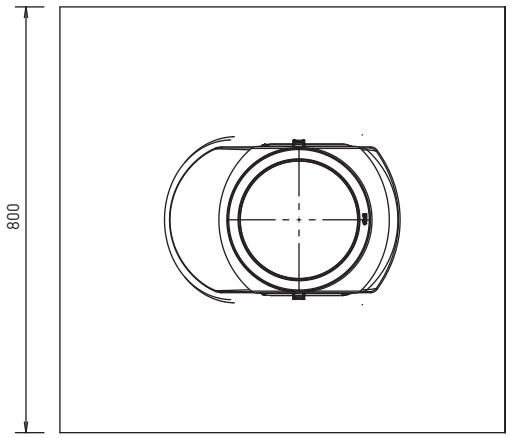

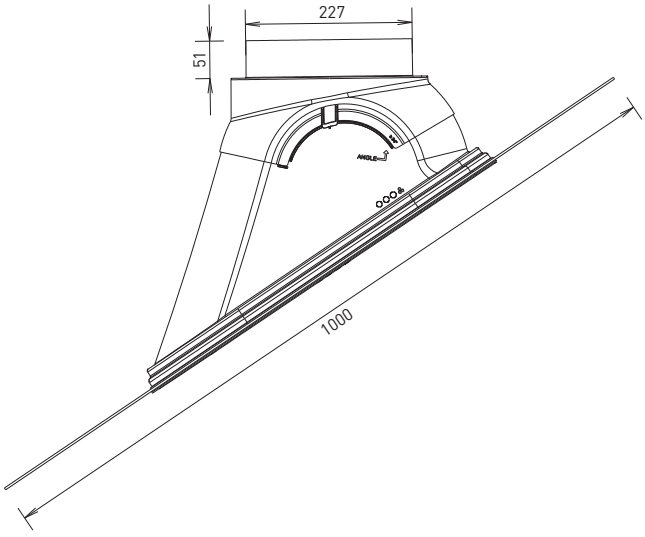

Combinatiemogelijkheden dakdoorvoeren

Type DucoFlex Universele dakdoorvoer		Voor hellende daken: Bijhorende DucoFlex dakdoorvoerpan			Voor Platte daken: Bijhorende DucoFlex plakplaat	
Product	Artikelnummer	Product	Hellingshoek	Artikelnummer	Product	Artikelnummer
D160 (1,0m)	0000-7095	D227	15-50°	0000-7109	D230	0000-7108